BENITO
–Juegos Infantiles

Street Workout

Abdominales I

JSW07

14+

Certified EN16630 product

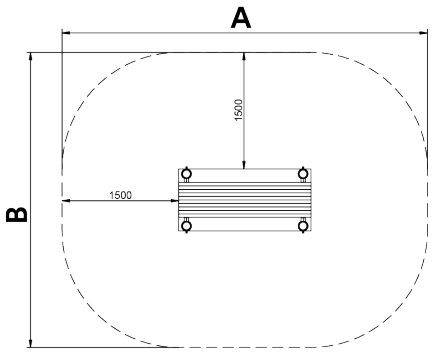

Elementos **Street Workout** fabricados en materiales metálicos con postes de perfil circular y bridas de aluminio pintadas para garantizar unas prestaciones profesionales y de adaptabilidad del producto. La oferta apuesta por un gran abanico de juegos combinables como la Espaldera, Paralel, Monkey, Snake, Abdominal, Dominadas, Flexiones y Doble nivel. La práctica de deporte consiste en utilizar los espacios públicos al aire libre para el entrenamiento personal de tipo aeróbico, cardiovascular, de fuerza, musculatura y/o flexibilidad de forma gratuita.

A x B			
A=4690mm	16m2	0.90m	1
B=3800mm			

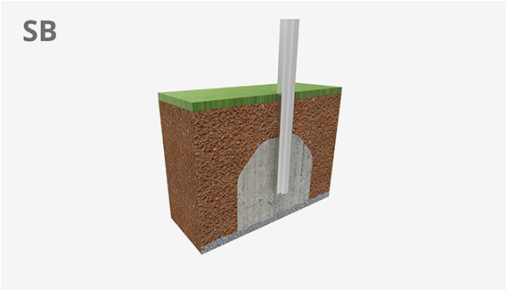

Manual de mantenimiento | Ficha de proyecto | CAD | Certificación | Instrucciones montage | Imagen HD

V. 2024-05-07 | La mejora y evolución constante de nuestros productos, puede provocar algunas modificaciones en las especificacions técnicas y caracteristicas de los mismos sin previo aviso.

BENITO
info@benito.com
tel. 93 852 1000

Materiales:

Estructura, Metal: Postes de acero galvanizado en caliente de Ø100x3mm. Gran resistencia a la abrasión, la corrosión y la intemperie.

Barras, Metal: Barras de acero galvanizado y lacados en pintura en polvo poliéster de Ø40x3mm.

Superfíce de ejercicio, Madera laminada: Madera de pino escandinavo laminada y con tratamiento autoclave (clase IV). Acabado con dos capas de Lasur. -En el caso de estar sometida a condiciones meteorológicas variables, la madera laminada puede presentar pequeñas grietas que no reducen su durabilidad. La resina y los nudos son su parte natural.

Abrazaderas, Metal: Abrazaderas de alumino fundido. Acabadas con pintura en polvo poliéster color verde.

Tornillería: Tornillería electro galvanizada y de acero inoxidable 8.8 DIN267, AISI-304.

- Ninguno de los materiales necesita tratamiento especial para su eliminación.
- Si el equipo está sujeto a un uso severo, se debe incrementar el plan de mantenimiento.
- No usar el producto antes de finalizar la instalación/mantenimiento.
- Consultar instrucciones de mantenimiento.

Pieza más grande (mm): / Pieza más pesada (kg):

ZONA DE IMPACTO: Superficie de seguridad requerida. Se aconseja el revestimiento del suelo según la norma EN16630:2015
Disponibilidad de repuestos: 10 años

Tornillería de anclaje al suelo no incluida.

Funciones Ludicas:

V. 2024-05-07 | La mejora y evolución constante de nuestros productos, puede provocar algunas modificaciones en las especificacions técnicas y caracteristicas de los mismos sin previo aviso.

BENITO –Play

Abdominal I

JSW07

T +34 938 521 000
www.benito.com

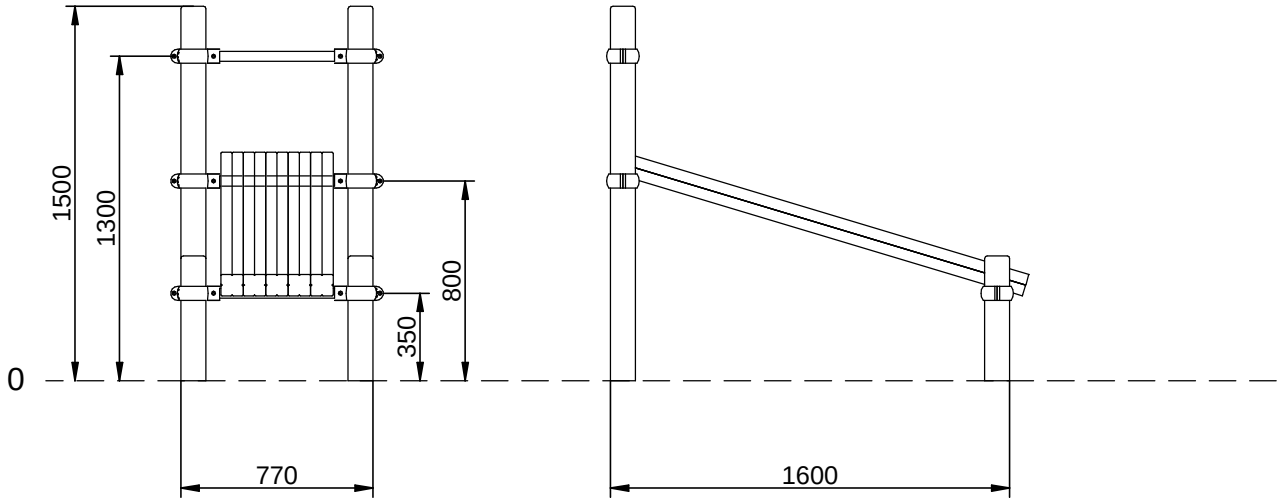

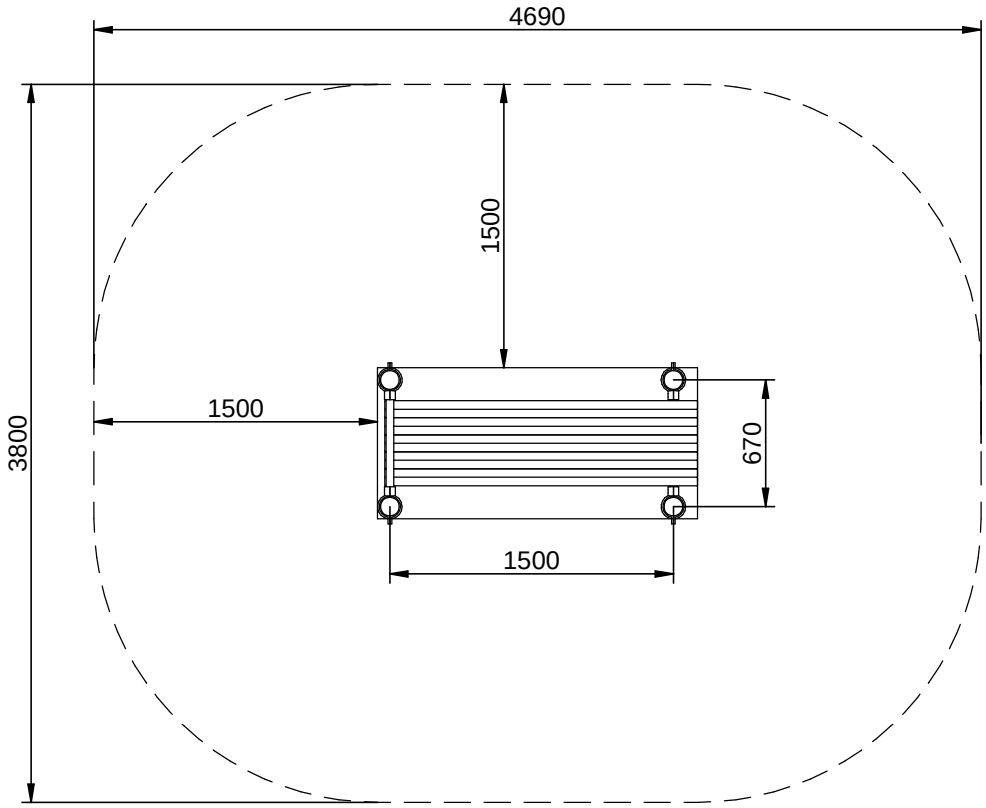

Stotal = 16m² H=0,90m

V 01 12/01/2022

STREET WORKOUT

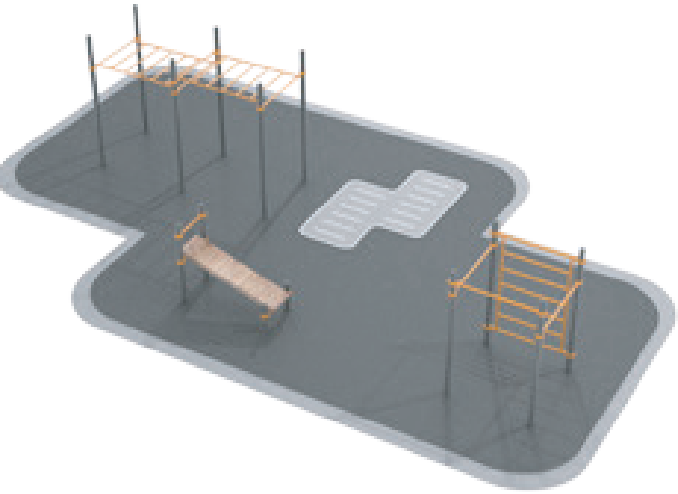

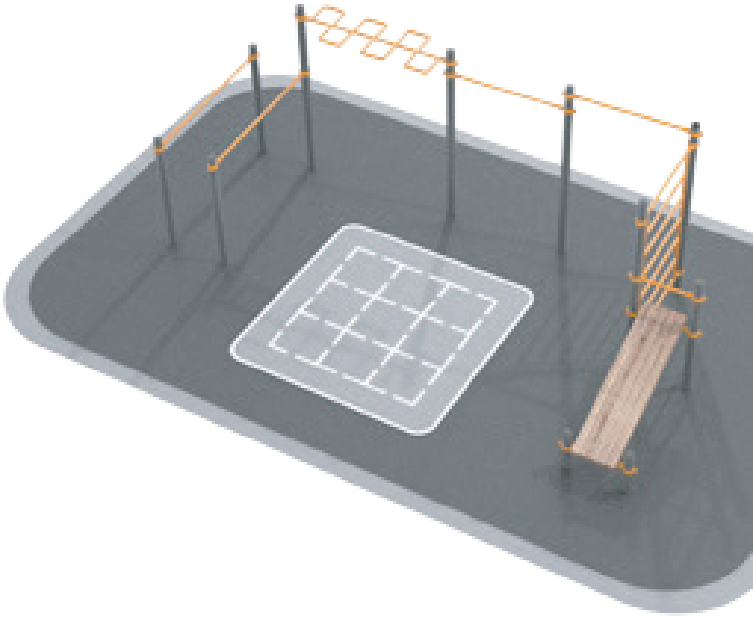

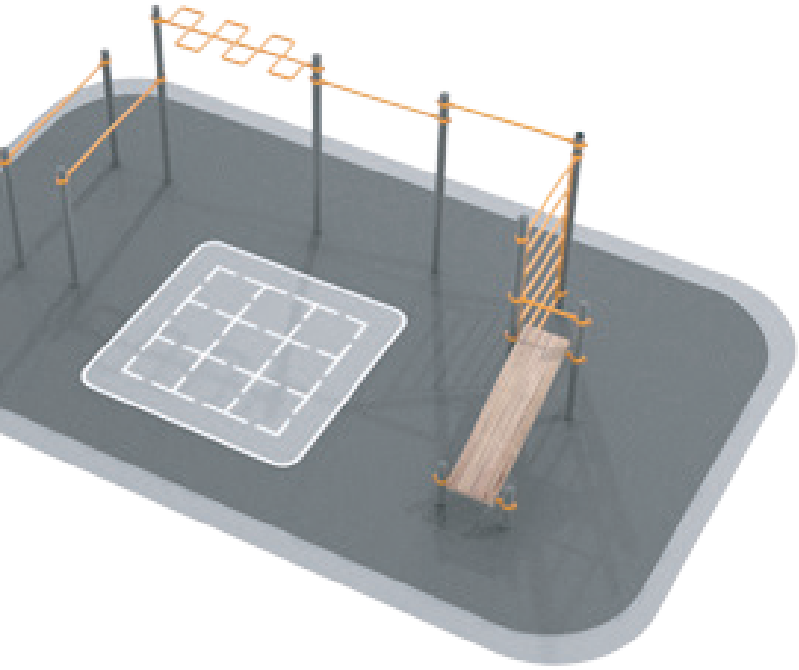

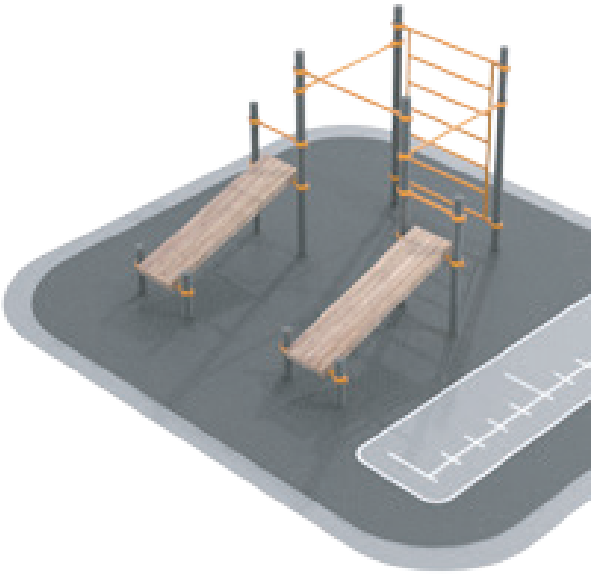

info@benito.com
tel. 93 852 1000

INDICACIONES Y RECOMENDACIONES GENERALES

- Antes de empezar el montaje, revisar la mercancía. En caso de cualquier desperfecto o falta de piezas, es necesario avisar antes de las 48 horas de la recepción del producto.

- Es importante entender los productos recibidos y respetar al máximo las cotas indicadas, así como las zonas de seguridad de todo los juegos. Ante cualquier duda, ponerse en contac-to con el comercial de zona o con NOVATILU.

- Una vez realizada la instalación y posterior fijación a suelo, revisar la estabilidad del juego y resistencia estructural, siendo el instalador el responsable de cualquier desperfecto de montaje.

GENERAL INDICATIONS AND RECOMMENDATIONS

- Before starting the assembly, revise the merchandise. In case there is any damage or pieces missing, it is necessary to notify before 48 hours from the reception of the product.

- It is important to understand the products received and respect the levels indicated, as well as security zones of all playgrounds. If you have any doubts, contact the correspondent sales agent or NOVATILU.

- Once the installation is done and after the fixation to the ground, revise the stability and the structural resistance of the playground, being the installer the responsible of any damage of assembly.

INSPECCIÓN PREVIA AL USO

- Comprobar so se han respetado las distancias de seguridad marcadas en el plano adjunto.
- Limpiar e igualar las áreas de seguridad de las distintas instalaciones de juego.
- Comprobar los aparatos de juego utilizándolos uno mismo.
- Comprobar que los tornillos y tuercas estén bien apretados, poniendo mayor atención a aquellos que por la naturaleza del juego son susceptibles de aflojarse.
- Comprobar si todas las tuercas están debidamente apretadas, y los agujeros cubiertos por tapones.
- Revisar que os cimientos se encuentras a la profundidad adecuada.

INSPECTION PRIOR TO USE

- Check if you have the necessary security areas which are marked on the attached map.
- Clean and level the security areas of the various gaming facilities.
- Chech gaming devices using them yourself.
- Check that nuts and bolts are properly tightened, and holes are covered with caps.
- Check thath the foundation are at the proper depth.

info@benito.com
tel. 93 852 1000

INDICACIONES GENERALES DE MONTAJE DE LA ESTRUCTURA

1. Presentar los postes estructurales según la configuración de cada juego.

2. Proceder con la fijación de los postes con las barras.

3. Después de colocar y fijar parcialmente todos los componentes, proceder a la fijación permanente de los tornillos y pernos.

4. Hacer los zócalos de hormigón sólo después de terminar el montaje.

PLAYGROUND STRUCTURE GENERAL INSTALLATION INSTRUCTION

1. To place the structural poles by each product configuration.

2. To place the playground structural components.

3. To proceed with the fixing of playground poles with the bars.

4. After placed and partially fixed all the components, to fix permanently screws and bolts.

5. To realize the concrete bury only at the and of installation process, and remember that the slide must be fix at the base with concrete.

info@benito.com
tel. 93 852 1000

CÓMO REALIZAR CIMENTACIÓN | MAKING THE PLINTH

1 **Comprobar que toda la zona de instalación esté libre y plana.**

Carefully check thewhole area, itmust be free and flat.

2 **Hacer una excavación de 60 cm de profundidad con las medidas indicadas, tratando al máxi-mo la linealidad de las paredes.**

Make a 60 cm deep digging with indicated dimensions, taking care of linearity of faces.

3 **Hacer una base de soporte sólida y duradera (ladrillos, hormigón) de 10 cm de altura, perfec-tamente plana. Esta base de apoyo va a ser la base principal del conjunto.**

Make a hard and long-lasting support base (bricks, concrete) 10cm tall, perfectly flat. This support base is gonna be the main base of the whole playground.

4 **Coloque el poste en la cimentación, asegúrelo en la base con un zócalo de hormigón de mínimo 20 cm. El zócalo debe tener las paredes inclinadas a 45° y las esquinas superiores deben ser redondeadas. En suelos de caucho, llenar el orificio con hormigón nivelándolo con**

Put the pole into foundation. Secure it at the base with a 20 cm tall concrete plinth. Plinth must have sides 45° inclined and higher corners must be rounded. When using rubber surfacing directly fill hole with concrete leveling it with ground.

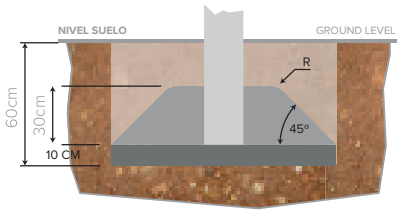

5 **Cuidadosamente cubrir el zócalo hasta nivelar con el suelo.**

Carefully cover plinth until reaching ground level playground.

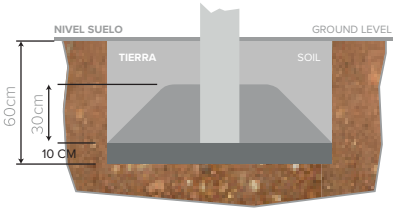

info@benito.com
tel. 93 852 1000

PLAN DE MANTENIMIENTO DE LAS INSTALACIONES DE EQUIPOS FITNESS DE EXTERIOR SEGÚN NORMA EN 16630:2015

1. GENERAL

BENITO URBAN recomienda que se designe un responsable de la supervisión y mantenimiento de las instalaciones de máquinas de ejercicio.
Mediante la inspección y el mantenimiento de la máquina de ejercicio se debe obtener y garantizar la seguridad prevista para ella.

2. SUPERVISIÓN.

Para las inspecciones son válidas las siguientes fases:

a) Inspección visual de rutina:
- Inspección para reconocer riesgos evidentes que por ejemplo se pueden producir como consecuencia del uso.
- Vandalismo o influencias climáticas.

ADVERTENCIA 1. En parques muy frecuentados o con riesgo de vandalismo puede requerirse una inspección diaria de este tipo.

ADVERTENCIA 2. Ejemplos de inspección visual y operativo son: limpieza, suelo despejado, calidad de la superficie del suelo, cimientos descubiertos, cantos puntiagudos, ausencia de piezas, deterioro excesivo (de piezas móviles) y solidez arquitectónica.

ADVERTENCIA 3. No se debe usar el producto antes de finalizar el mantenimiento.

b) Inspección operativa:
- Inspección más exhaustiva que la inspección visual de rutina para comprobar el funcionamiento y la estabilidad de la máquina.
- Esta debe realizarse cada 3 meses.

c) Inspección principal anual:
- Inspección para determinar el estado de seguridad general de la máquina.

ADVERTENCIA 4. En la inspección principal anual puede ser necesario desenterrar o poner al descubierto determinadas piezas.

INSPECCIÓN VISUAL DE RUTINA:

Esta supervisión conlleva mantener las instalaciones de los elementos Fitness en perfecto estado, para que en cualquier momento pueda hacerse uso adecuado de los mismos y el usuario quede protegido de riesgos evitables.

1. Limpiar las instalaciones de todo aquello que conlleve un riesgo al usuario, como pueden ser cristales, latas, botellas, etc…
2. Eliminar obstáculos en el área de los aparatos de ejercicio.
3. Eliminar las ramas secas en la zona de permanencia.
4. Eliminar plantas venenosas de la zona.
5. Vaciar contenedores de basura.
6. Reponer letreros indicativos dañados o que falten.
7. Comprobar si los vallados y compuertas que deben proteger a los usuarios de los peligros del tráfico, están en estado de funcionamiento óptimo.
8. Comprobar que los cimientos y otras piezas de sujeción de los aparatos instalados en tierra estén cubiertos a la profundidad indicada en las instrucciones de montaje.
9. Controlar en los árboles las enfermedades fácilmente reconocibles y eliminar ramas quebradas y secas que puedan suponer peligro

En este control hay que incluir la comprobación de la transitabilidad, tanto de los caminos de acceso a las máquinas como los que llevan a la zona de reposo en si (evitar posibles riesgos de tropiezo a causa de raíces sobresalientes, eliminación de piedras y hoyos, etc.).

INSPECCIÓN OPERATIVA:

1. Controlar que los equipos estén en correcto estado. Comprobar los aparatos de ejercicio utilizándolos y/o sacudirlos para comprobar la resistencia y funcionalidad.
2. Revisar que los cimientos se encuentren a la profundidad adecuada indicada en las instrucciones de montaje del equipo.
3. Revisar que los cimientos debido al paso del tiempo y al uso, no queden al descubierto, siendo un peligro para el usuario del equipo. Rellenar los hoyos que se forman bajo los equipos. Verificar el estado del suelo (baldosa, suelo continuo, arena, césped).
4. Asegurar que la estabilidad estructural del juego sea la misma del primer día, utilizándolo uno mismo y sacudiéndolo para comprobar la resistencia y funcionamiento.
5. Revisar los tapones y tornillos de todas las uniones. Poner especial atención a los asientos y agarraderos.

6. Comprobar las piezas de cojinete, herrajes, piezas de metal y asientos en cuanto a desgaste, rotura y destrucción, reapretar los tornillos y reponer las piezas desgastadas.
7. Lubricar y engrasar cojinetes y elementos móviles.
8. Revisar piezas de metal verificando la ausencia de corrosión en las partes metálicas. Comprobar las soldaduras de todas las uniones.
9. Eliminar y reparar la presencia de óxido en las piezas de metal, y cubriendo la parte reparada con imprimación anti-óxido y pintura.

* Vida útil: Los cojinetes proporcionan una garantía de 20.000 horas de trabajo con un uso y mantenimiento apropiado.

INSPECCIÓN PRINCIPAL ANUAL:

Complementado la Inspección Operativa en ésta inspección se debe comprobar también:

1. Realizar una inspección profunda de la cimentación, comprobando que el juego está perfectamente sujeto al suelo y sus elementos de anclaje no presenten signos de corrosión.

3. ELIMINACIÓN DE LAS DEFICIENCIAS:

Las deficiencias localizadas deben repararse inmediatamente. Si esto no fuera posible, el aparato o instalación habrá de ser puesta fuera de servicio de manera efectiva con medidas de seguridad pertinentes (por ejemplo colocación de vallas).

BENITO, dispone de piezas de repuesto de todos los componentes que forman el equipo. Para la identificación de estas, consultar el despiece facilitado en las instrucciones de montaje del equipo/s suministrado/s.

Cuando se requieren reparaciones, se deberá hacer uso de recambios originales **BENITO** para que la garantía siga siendo válida.

4. DÍAS DE SUPERVISIÓN Y MANTENIMIENTO.

BENITO, recomienda que el encargado o responsable del mantenimiento y supervisión, sea quien determine la periodicidad de las revisiones en función del tipo de equipo, severidad de uso, nivel de vandalismo, polución atmosférica, antigüedad de este, etc.

5. LIBRO DE CONTROL.

Como certificación de las inspecciones regulares el responsable de mantenimiento y supervisión deberá rellenar el Plan de Mantenimiento definido en el Anexo A.
Todas las hojas de registro de inspección y los registros de trabajo realizados deben mantenerse durante toda la vida útil del equipo, ya que podrían ser necesarios en caso de que se presentara una reclamación después de un accidente.

6. SUELO DE SEGURIDAD.

Se recomienda que el área de seguridad de los equipos se encuentre recubierta de un material absorbente de impactos según las características definidas en la Norma EN-1177.
Para equipos con alturas superiores a 1m o equipos que impliquen un movimiento forzado de la caída del usuario, deberán estar provistos de una superficie de suelo para amortiguar el impacto.

Tabla 1 - Tipos de suelo, dependiendo de la altura de caída libre permitida.

Material del suelo [a]	Descripción	Profundidad de capa mínima[a] (mm)	Altura de caída máxima (mm)
Hormigón/piedra	-	-	≤ 1000
Superficies asfaltadas	-	-	≤ 1000
Tierra natural	-	-	≤ 1200
Césped	-	-	≤ 1500
Mantillo de corteza	Corteza de conífera triturada, tamaño de grano de 20 a 80mm	200	≤ 2000
		300	≤ 3000
Viruta de madera	Madera triturada mecánicamente (no materiales derivados de la madera), sin corteza ni hojas, tamaño de grano de 5 a 30mm	200	≤ 2000
		300	≤ 3000
Arena [b,c]	Tamaño de grano 0,2 a 2mm	200	≤ 2000
		300	≤ 3000
Grava [b,c]	Tamaño de grano 2 a 8mm	200	≤ 2000
		300	≤ 3000
Otros materiales y otras profundidades de capa	Según ensayo HIC (véase EN1177)		Altura de caída crítica según ensayo

[a] Para el material de relleno suelto, se añaden 100mm a la profundidad de capa mínima.
[b] Sin partículas de sedimiento o arcilla. El tamaño del grano se puede identificar mediante un ensayo con tamiz conforme a la Norma EN933-1.
[c] No adecuada oara los equipos de entrenamiento físico que requieran un posicionamiento firme de los pies del usuario.

Los materiales de amortiguación de impactos se deberían mantener de forma apropiada.
La falta de mantenimiento de estas superficies reduce significativamente las propiedades de amortiguación.

ANEXO A: PLAN DE MANTENIMIENTO

Operación	Descripción	Periodicidad
1	Controlar que los equipos estén en correcto estado. Comprobar los aparatos de ejercicio utilizándolos y/o sacudirlos para comprobar la resistencia y funcionalidad.	Semanal
2	Revisar que los cimientos se encuentren a la profundidad adecuada indicada en las instrucciones de montaje del equipo.	Semanal
3	Revisar que los cimientos debido al paso del tiempo y al uso, no queden al descubierto, siendo un peligro para el usuario del equipo. Rellenar los hoyos que se forman bajo los equipos. Verificar el estado del suelo (baldosa, suelo continuo, arena, césped).	Semanal
4	Asegurar que la estabilidad estructural del juego sea la misma del primer día, utilizándolo uno mismo y sacudiéndolo para comprobar la resistencia y funcionamiento.	Semanal
5	Revisar los tapones y tornillos de todas las uniones. Poner especial atención a los asientos y agarraderos.	Mensual
6	Comprobar las piezas de cojinete, herrajes, piezas de metal y asientos en cuanto a desgaste, rotura y destrucción, reapretar los tornillos y reponer las piezas desgastadas.	Mensual
7	Lubricar y engrasar cojinetes y elementos móviles.	Mensual
8	Revisar piezas de metal verificando la ausencia de corrosión en las partes metálicas. Comprobar las soldaduras de todas las uniones.	Mensual
9	Eliminar y reparar la presencia de óxido en las piezas de metal, y cubriendo la parte reparada con imprimación anti-óxido y pintura.	Mensual
10	Realizar una inspección profunda de la cimentación, comprobando que el juego está perfectamente sujeto al suelo y sus elementos de anclaje no presenten signos de corrosión.	Anual

Año	Se.	Operación 1	2	3	4	5	6	7	8	9	10
	1	o	o	o	o						
	2	o	o	o	o						
Semestre	3	o	o	o	o						
	4	o	o	o	o	o	o	o	o	o	
	5	o	o	o	o						
1	6	o	o	o	o						
PLANNING DE MANTENIMIENTO	7	o	o	o	o						
	8	o	o	o	o	o	o	o	o	o	
	9	o	o	o	o						
	10	o	o	o	o						
	11	o	o	o	o						
	12	o	o	o	o	o	o	o	o	o	
	13	o	o	o	o						
	14	o	o	o	o						
	15	o	o	o	o						
	16	o	o	o	o	o	o	o	o	o	
	17	o	o	o	o						
	18	o	o	o	o						
	19	o	o	o	o						
Fecha	20	o	o	o	o	o	o	o	o	o	
	21	o	o	o	o						
	22	o	o	o	o						
	23	o	o	o	o						
	24	o	o	o	o						
	25	o	o	o	o	o	o	o	o	o	
	26	o	o	o	o						

Año	Se.	Operación 1	2	3	4	5	6	7	8	9	10
	27	o	o	o	o						
	28	o	o	o	o	o	o	o	o	o	
Semestre	29	o	o	o	o						
	30	o	o	o	o						
	31	o	o	o	o						
2	32	o	o	o	o	o	o	o	o	o	
PLANNING DE MANTENIMIENTO	33	o	o	o	o						
	34	o	o	o	o						
	35	o	o	o	o						
	36	o	o	o	o	o	o	o	o	o	
	37	o	o	o	o						
	38	o	o	o	o						
	39	o	o	o	o						
	40	o	o	o	o	o	o	o	o	o	
	41	o	o	o	o						
	42	o	o	o	o						
	43	o	o	o	o						
	44	o	o	o	o	o	o	o	o	o	
	45	o	o	o	o						
Fecha	46	o	o	o	o						
	47	o	o	o	o						
	48	o	o	o	o						
	49	o	o	o	o	o	o	o	o	o	
	50	o	o	o	o						
	51	o	o	o	o						
	52	o	o	o	o						o

7. OBSERVACIONES:

Barcelona T +34 938 521 000 Madrid T +34 916 436 964 info@benito.com www.benito.com
EUROPE: France +33 0 468 210 992 Portugal +35 1 308 802 832 Romania T +40 318 110 991 Italy +39 0 289 877 711 Poland +48 223 971 508 Russia +7 499 504 28 76
AMERICA: USA +1 617 778 29 47 Argentina +54 1 159 844 113 Chile +56 2 938 20 35 Mexico +52 5 546 319 722 Brazil +55 1 139 570 340 Peru +51 1707 1369
ASIA: China +86 1 063 705 530