Rudder

JSA009N

14+ Certified EN16630 product

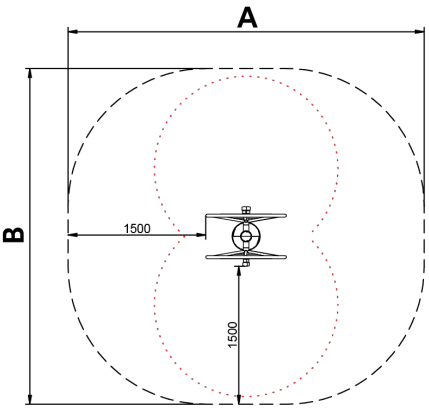

Los **elementos saludables de BENITO** permiten a las personas mayores y adultas, practicar deporte tanto en los espacios públicos, como privados, permitiendo aumentar el bienestar y la calidad de la vida de las personas, fomentando la salud i las relaciones sociales.
- **Funciones para la salud**, mejora cardiovascular y respiratoria, fortalecimiento de la musculatura, agilidad, flexibilidad y coordinación de movimientos.
- **Funciones sociales**, creación de actividades de ocio, fomentando la integración social, y un mayor uso recreativo de los espacios públicos.

A x B			
A=3880mm	12.20m2	-m	2
B=3650mm			

V. 2026-07-21 | La mejora y evolución constante de nuestros productos, puede provocar algunas modificaciones en las especificacions técnicas y caracteristicas de los mismos sin previo aviso.

Materiales:

Beneficios: Refuerza la musculatura de miembros superiores así como la flexibilidad y agilidad de las articulaciones del hombro y muñeca.
Instrucciones de uso: Agarre el asa del volante con ambas manos y gire simultáneamente en el sentido de las agujas del reloj o en sentido contrario.

Estructura, Metal: Tubo S235 de acero galvanizado y pintado en el horno. Sus dimensiones son ø114mm x 2,5mm de espesor. Partes móviles y tubos de conexión: ø60mm /ø48mm x 2 mm de espesor. ø38mm / ø32mm x 2mm de espesor. Pintura: 1 mano de lacado en polvo constituido por mezcla de resinas poliéster, endurecedores y pigmentos, exento de plomo y con alta resistencia a la meteorización. Combinación de colores: Negro mate y Gris metalizado RAL9006

Tornillería de acero inoxidable AISI304

Asas: Goma termoplástica

Asientos/Embellecedores: HDPE rotomoldeado con espessor de 6-10mm.

Pedales/Tapones: PP

- Ninguno de los materiales necesita tratamiento especial para su eliminación.
- Si el equipo está sujeto a un uso severo, se debe incrementar el plan de mantenimiento.
- No usar el producto antes de finalizar la instalación/mantenimiento.
- Consultar instrucciones de mantenimiento.

Pieza más grande (mm): 4400x90x90 / Pieza más pesada (kg): 44
ZONA DE IMPACTO: Superficie de seguridad requerida. Se aconseja el revestimiento del suelo según la norma EN16630:2015
Disponibilidad de repuestos: 10 años

Tornillería de anclaje al suelo no incluida.

Funciones Ludicas:

Variantes:

JSA004N

JSA003N

JSA002N

JSA007N

JSA008N

JSA001N

JSA005N

V. 2026-07-21 | La mejora y evolución constante de nuestros productos, puede provocar algunas modificaciones en las especificacions técnicas y caracteristicas de los mismos sin previo aviso.

Beneficios de practicar deporte

Etiqueta descriptiva de uso

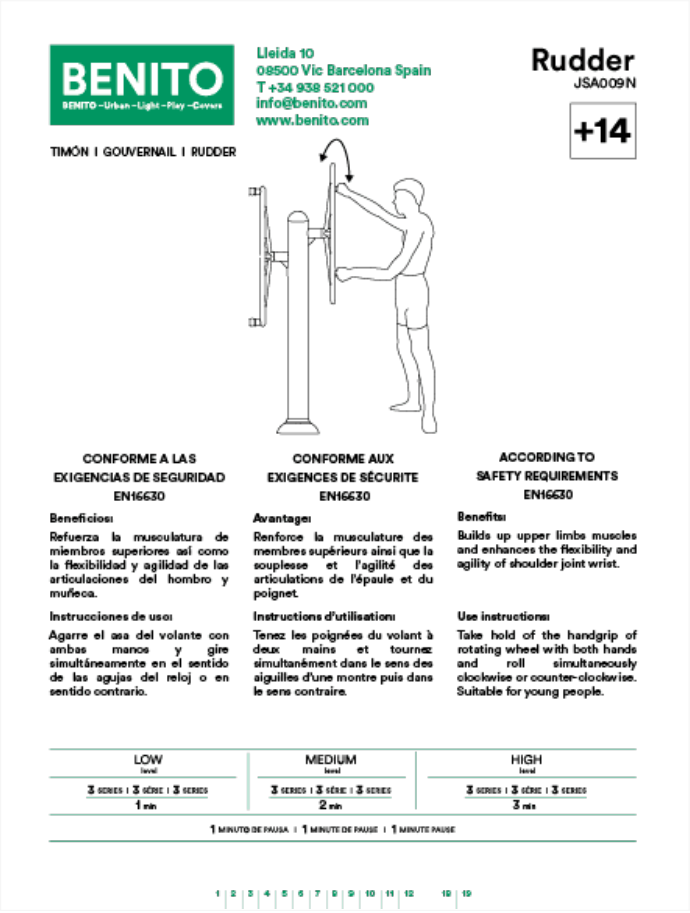

BENITO
BENITO – Urban – Light – Play – Covers

Lleida 10
08500 Vic Barcelona Spain
T +34 938 521 000
info@benito.com
www.benito.com

Rudder
JSA009N

+14

TIMÓN I GOUVERNAIL I RUDDER

CONFORME A LAS EXIGENCIAS DE SEGURIDAD EN16630

Beneficios:
Refuerza la musculatura de miembros superiores así como la flexibilidad y agilidad de las articulaciones del hombro y muñeca.

Instrucciones de uso:
Agarre el asa del volante con ambas manos y gire simultáneamente en el sentido de las agujas del reloj o en sentido contrario.

CONFORME AUX EXIGENCES DE SÉCURITE EN16630

Avantages:
Renforce la musculature des membres supérieurs ainsi que la souplesse et l'agilité des articulations de l'épaule et du poignet.

Instructions d'utilisation:
Tenez les poignées du volant à deux mains et tournez simultanément dans le sens des aiguilles d'une montre puis dans le sens contraire.

ACCORDING TO SAFETY REQUIREMENTS EN16630

Benefits:
Builds up upper limbs muscles and enhances the flexibility and agility of shoulder joint wrist.

Use instructions:
Take hold of the handgrip of rotating wheel with both hands and roll simultaneously clockwise or counter-clockwise. Suitable for young people.

LOW level	MEDIUM level	HIGH level
3 SERIES I 3 SÉRIE I 3 SERIES	3 SERIES I 3 SÉRIE I 3 SERIES	3 SERIES I 3 SÉRIE I 3 SERIES
1 min	2 min	3 min

1 MINUTO DE PAUSA I 1 MINUTE DE PAUSE I 1 MINUTE PAUSE

1 | 2 | 3 | 4 | 5 | 6 | 7 | 8 | 9 | 10 | 11 | 12 | 18 | 19

V. 2026-07-21 | La mejora y evolución constante de nuestros productos, puede provocar algunas modificaciones en las especificacions técnicas y caracteristicas de los mismos sin previo aviso.